MAGNETI MARELLI

PARTS & SERVICES

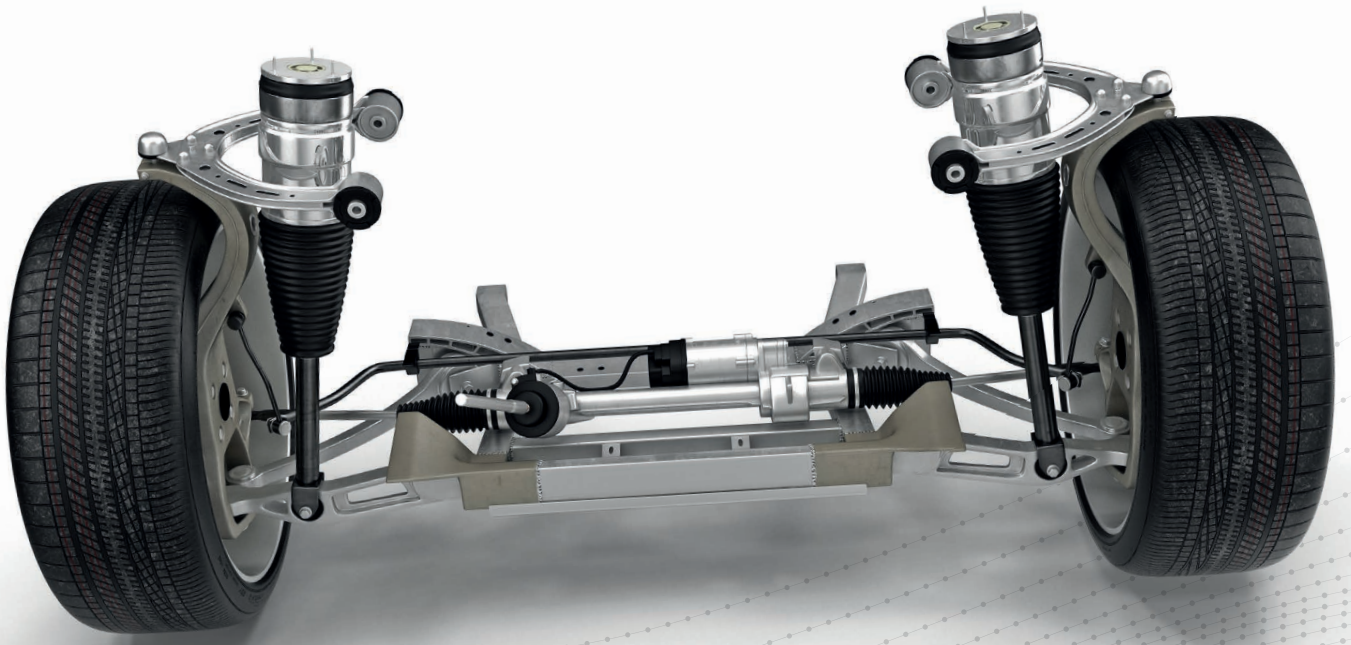

SUSPENSIÓN NEUMÁTICA

Suspensión neumática

La oferta de productos de **suspensión de Magneti Marelli Parts & Services** se amplía añadiendo la suspensión neumática.

La **nueva gama** incluye amortiguadores y fuelles de aire para las principales aplicaciones de SUV y de alta gama del mercado de la posventa Europea.

		AMORTIGUADOR DE AIRE		RESORTE DE AIRE		AMORTIGUADOR DE ACEITE-GAS	
		DERECHA	IZQUIERDA	DERECHA	IZQUIERDA	DERECHA	IZQUIERDA
AUDI							
A6 (4B2, C5)		0310AS	0310AS	0310AB	0310AB		
1997 → 2004							
A6 (4F2, C6)		0390AS	0391AS				
2004 → 2011				0010AB	0010AB		
A6 Allroad (4FH, C6)		0390AS	0391AS				
2004 → 2011				0010AB	0010AB		
A6 Avant (4F5, C6)		0390AS	0391AS				
2004 → 2011				0010AB	0010AB		
ALLROAD (4BH, C5)		0310AS	0310AS	0310AB	0310AB		
2000 → 2005							
Q7 (4L)		0180AS	0181AS	0180AB	0181AB		
2005 → 2015		0190AS	0191AS	0191AB	0191AB		
BMW							
5 Gran Turismo (F07)							
2011 → 2017				5827AB	5827AB		
5 Touring (E39)							
1997 → 2003				5614AB	5613AB		
5 Touring (E61)							
2003 → 2010				5602AB	5602AB		
5 Touring (F11)							
2011 → 2017				5827AB	5827AB		
X5 (E53)		5020AS	5021AS	5020AB	5021AB		
1999 → 2006							
X5 (E70)							
2007 → 2013				5078AB	5078AB		
X5 (F15, F85)							
2013 → 2018				5013AB	5013AB		
X6 (E71, E72)							
2008 → 2014				5078AB	5078AB		
CITROËN							
C4 Grand Picasso I							
2006 → 2013				5102AB	5102AB		
C4 Picasso I							
2006 → 2013				5102AB	5102AB		
LAND ROVER							
DISCOVERY II (L318)							
1998 → 2004				2020AB	2020AB		
DISCOVERY III (L319)		7580AS	7580AS	5800AB	5800AB	7580SA	7580SA
2004 → 2009		7570AS	7570AS	7570AB	7570AB	7570SA	7570SA
DISCOVERY IV (L319)		7580AS	7580AS			7580SA	7580SA
2009 →		7570AS	7570AS			7570SA	7570SA
RANGE ROVER EVOQUE (L538)						3216SA	3215SA
2012 → 2016						3218SA	3217SA
RANGE ROVER III (L322)		7400AS	7401AS	7400AB	7401AB		
2002 → 2012				4700AB	4700AB		
RANGE ROVER SPORT (L320)		7580AS	7580AS	5800AB	5800AB	7580SA	7580SA
2005 → 2013		7570AS	7570AS	7570AB	7570AB	7570SA	7570SA

- 83 códigos
- Fuelles de aire, amortiguadores de aceite-gas y amortiguadores de aire
- Productos que aseguran una solución rápida y económica
- Excelente funcionalidad, rendimiento y facilidad de instalación

		AMORTIGUADOR DE AIRE		RESORTE DE AIRE		AMORTIGUADOR DE ACEITE-GAS	
		DERECHA	IZQUIERDA	DERECHA	IZQUIERDA	DERECHA	IZQUIERDA
MERCEDES-BENZ							
CLASSE E (W211) 2002 → 2009		5514AS	5513AS				
				0925AB	0925AB		
CLASSE M (W164) 2005 → 2011		6113AS	6113AS	6013AB	6013AB		
				0726AB	0726AB		
CLASSE M (W164) con ADS 2005 → 2011		6013AS	6013AS	6013AB	6013AB		
		2631AS	2631AS	0726AB	0726AB		
CLASSE M (W166) 2012 → 2015		0400AS	0300AS	0400AB	0300AB		
		0166AS	0166AS	0726AB	0726AB		
CLASSE R (W251, V251) 2006 → 2013							
				0025AB	0025AB		
CLASSE R (W251, V251) con ADS 2006 → 2013		3113AS	3113AS	3113AB	3113AB		
		1431AS	1431AS	0025AB	0025AB		
CLASSE S (W220) 1998 → 2006		2438AS	2438AS				
		2338AS	2338AS				
CLASSE S (W221) 2005 → 2012		4913AS	4913AS				
		4914AS	4915AS				
CLASSE S (W221) 4-MATIC 2005 → 2012		4014AS	4013AS				
		4914AS	4915AS				
CLASSE V (638/2) 1996 → 2003							
				6381AB	6381AB		
VITO Furgonato (W639) 2003 → 2014							
				6391AB	6391AB		
VITO Autobus (638) 1996 → 2003							
				6381AB	6381AB		
VITO Furgonato (638) 1997 → 2003							
				6381AB	6381AB		
PORSCHE							
CAYENNE (92A) 2010 → 2016		0510AS	0511AS				
		0520AS	0521AS	0520AB	0521AB	0520SA	0521SA
CAYENNE (9PA) 2002 → 2010		0180AS	0181AS	0180AB	0181AB		
		0190AS	0191AS	0191AB	0191AB		
PANAMERA (970) 2009 → 2013						0111SA	0110SA
PANAMERA (970) 2009 → 2013						0111SA	0110SA
TOYOTA							
LAND CRUISER 200 (J20) 2012 →							
				3510AB	3509AB		
LAND CRUISER PRADO (J120) 2002 → 2009							
				3502AB	3501AB		
LAND CRUISER PRADO (J150) 2009 →							
				3502AB	3501AB		
LAND CRUISER PRADO (J150) 2015 →							
				3510AB	3509AB		
VW							
TOUAREG (7LA, 7L6, 7L7) 2003 → 2010		0180AS	0181AS	0180AB	0181AB		
		0190AS	0191AS	0191AB	0191AB		
TOUAREG (7P5, 7P6) 2010 → 2016		0510AS	0511AS				
		0520AS	0521AS	0520AB	0521AB	0520SA	0521SA

Descubre más sobre de la **suspensión neumática**

Más información del producto, cruces y aplicaciones disponible en TecDoc

TecAlliance
Certified Data Supplier

Descubre toda la gama de suspensión Marelli en nuestro sitio web:
www.magnetimarelli-parts-and-services.es

QUÉ ES – La **suspensión neumática** representa una solución alternativa con respecto a la suspensión de tipo mecánico y sustituye la combinación de muelle helicoidal y amortiguador.

El sistema se compone de: amortiguadores de la suspensión de aire y / o fuelles de aire con amortiguadores separados, la unidad de control electrónica (ECU), compresor de aire, la válvula de control, el tanque de presión, sensores de altura, de tuberías / conductos de aire.

El **fuelle de aire**, fabricado con caucho resistente, sustituye el resorte helicoidal. Es, de hecho, un pulmón inflado a presión que permite determinar el nivel de altura del vehículo gracias al volumen de aire contenido en el fuelle. Gracias al compresor eléctrico y a las válvulas de control es posible modular la presión del muelle y por lo tanto tomar diferentes reglajes de conducción y auto-adaptarse de acuerdo con la superficie de la carretera.

Los **amortiguadores de aceite-gas** realizan la misma función que los amortiguadores convencionales, principalmente sirven para controlar y amortiguar las oscilaciones del vehículo. Hay algunas diferencias desde el punto de vista geométrico como que el amortiguador debe ser capaz deacomodar el fuelle en lugar del resorte helicoidal.

Las **suspensiones de aire** se aplican sobre todo en los coches de alta gama.

VENTAJAS – Regulación de la configuración del vehículo en función del nivel de carga, de la carretera y del estilo de conducción deseada.

Posibilidad de elegir la alineación deseada entre las configuraciones del fabricante del vehículo.

La mejora de la seguridad, la estabilidad en carretera y el rendimiento de frenado.

Conducción suave y mayor comodidad para los pasajeros.

MONTAJE – En los sistemas de suspensión de aire hay principalmente tres alternativas de instalación:

– **amortiguador con resorte de aire**
– **amortiguador** (sin ningún soporte)
– **amortiguador de aire**

El resorte de aire se puede sustituir de forma individual, no es obligatorio cambiar también los amortiguadores. En algunos casos, es posible sustituir el amortiguador de aire con la combinación de amortiguadores y el resorte de aire.

SUSTITUCIÓN – Es aconsejable sustituir los componentes de dos en dos.

La sustitución de la suspensión de aire podría comportar algunas actividades de calibración en la máquina de diagnosis.

El fuelle de aire, como todos los componentes de caucho, está sujeto a desgaste. La mayoría de los problemas asociados con la suspensión de aire van ligados a la rotura o deterioro de los resortes. En este caso, la unidad no será capaz de elevarse y mantener su alineación con el riesgo añadido de dañar el compresor.

Los amortiguadores de aire tienen una duración similar a la de los amortiguadores convencionales.

El cojín neumático no es intercambiable con un amortiguador mecánico, y viceversa.

NUESTROS PRODUCTOS

AMORTIGUADOR

RESORTE DE AIRE

AMORTIGUADOR DE AIRE

MAGNETI MARELLI
PARTS & SERVICES

© Magneti Marelli Parts & Services 2021